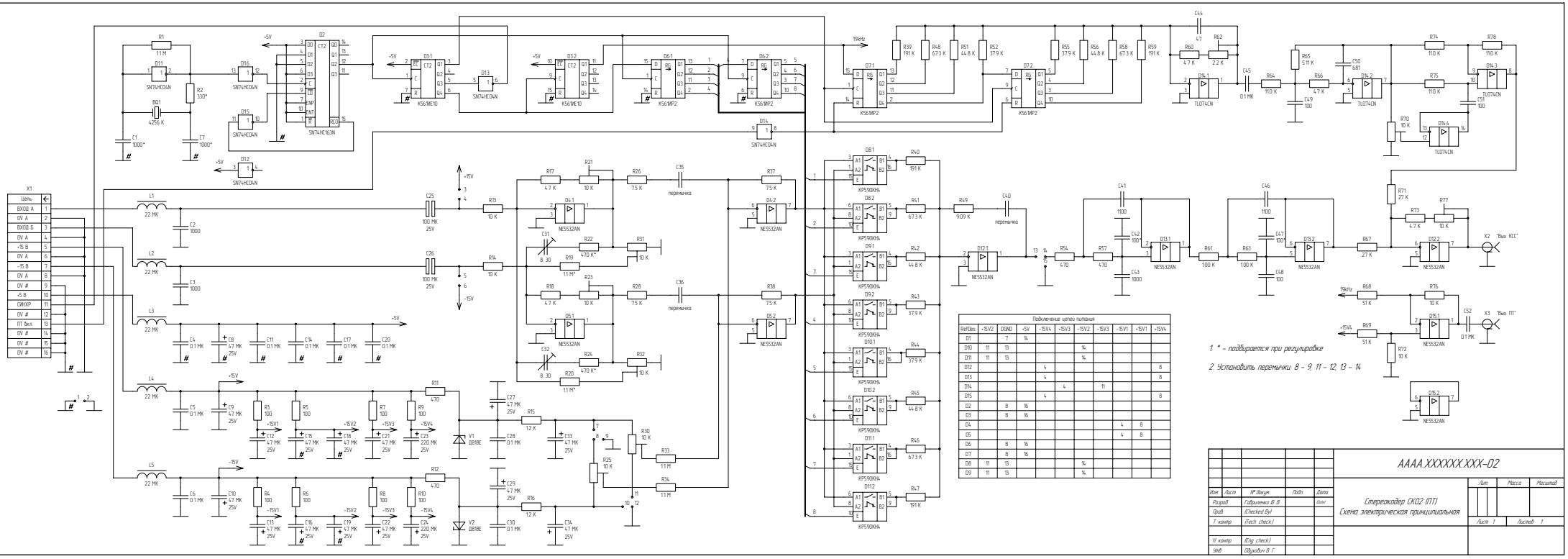

Подключение цепей питания										
RefDes	+15V2	DGND	+5V	-15V4	+15V3	-15V2	-15V3	-15V1	+15V1	+15V4
D1		7	14							
D10	11	13				14				
D11	11	13				14				
D12				4						8
D13				4						8
D14					4		11			
D15				4						8
D2		8	16							
D3		8	16							
D4								4	8	
D5								4	8	
D6		8	16							
D7		8	16							
D8	11	13				14				
D9	11	13				14				

1. * – подбирается при регулировке

2. Установить перемычки: 8 – 9, 11 – 12, 13 – 14

Изм.	Лист	№ докум.	Подп.	Дата				
Разраб.		Гавриленко Ю. В.		(Date)	Стереокодер СКО2 (ПТ) Схема электрическая принципиальная	Лит.	Масса	Масштаб
Пров.		(Checked By)						
Т. контр.		(Tech. check)				Лист 1	Листов 1	
Н. контр.		(Eng. check)						
Утв.		Обухович В. Г.						

АААА.XXXXXX.XXX-02